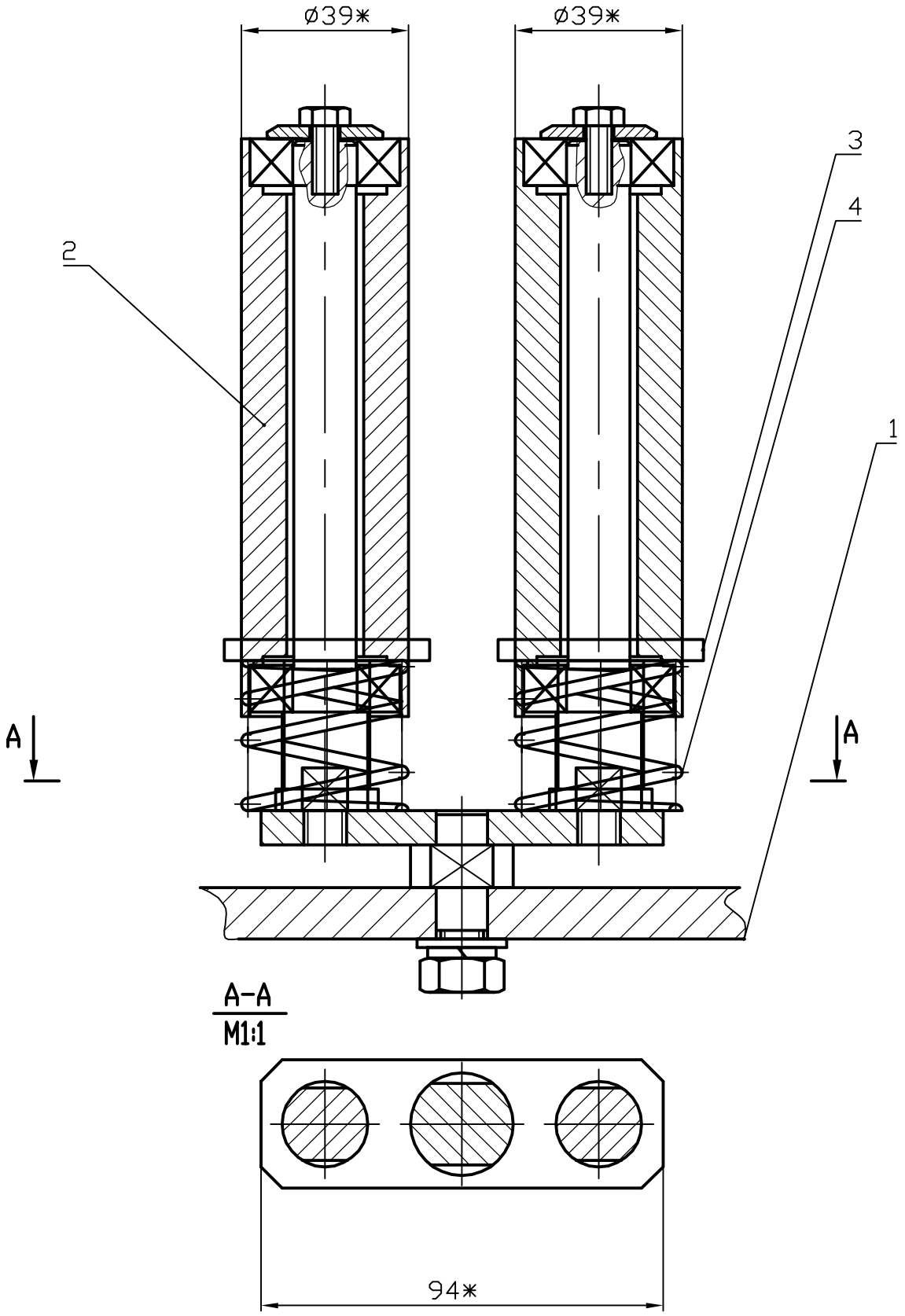

					ЗАП-29-00.000 СБ		
Изм.	Лист	N докум.	Подп.	Дата	Регулировочные ролики	Лит.	Масса	Масштаб
Разраб.								1:1
Пров.						Лист	Листов 1
						К сборочному ЗАП-00-00.000	
Утв.							

Первое применение

Справочный N

Подп. и дата

Инв. N дубл.

Взам. инв. N

Подп. и дата

Инв. N подл.